GRILLSPIESS

FÜR MONROE 3+4, KANSAS 3 BLACK TURBO, KANSAS 3 SIK TURBO

Art.-Nr. 7901

DE AUFBAU | SICHERHEIT | BEDIENUNG

www.enders-germany.com

Enders®

INHALT

ZU DIESEM GRILLSPIESS 3

ZEICHEN IN DIESER ANLEITUNG 3

GRILLSPIES AUSPACKEN 4

SICHERHEITSHINWEISE
LIEFERUMFANG/TEILEBESCHREIBUNG

GRILLSPIESS MONTIEREN 5

SICHERHEITSHINWEISE
BENÖTIGTES WERKZEUG/HILFSMITTEL
MONTAGEABLAUF

GRILLSPIESS BETREIBEN 14

SICHERHEITSHINWEISE
BETREIBEN
PFLEGE UND WARTUNG
FEHLERBEHEBUNG

GARANTIE/GARANTIENACHWEIS 15

ZU DIESEM GRILLSPIESS

Herzlichen Glückwunsch zum Kauf dieses Enders Produkts!

Lesen und beachten Sie vor der Montage und Inbetriebnahme des Gerätes diese Bedienungsanleitung und vor allem die Sicherheitshinweise und benutzen Sie das Produkt nur wie in dieser Anleitung beschrieben, damit es nicht versehentlich zu Verletzungen oder Schäden kommt.

Bewahren Sie diese Anleitung zum späteren Nachlesen auf. Bei Weitergabe des Artikels ist auch diese Anleitung mitzugeben.

Wir wünschen Ihnen viel Freude mit Ihrem Enders Produkt.

ZEICHEN IN DIESER ANLEITUNG

Dieses Zeichen steht für das Signalwort **ACHTUNG** und warnt Sie vor möglichen Verletzungen oder Sachschäden sowie Beschädigungen am Gerät.

Nützliche Tipps und Informationen.

Tragen Sie bei der Montage Sicherheitshandschuhe, um Schnittverletzungen zu vermeiden.

Benutzen Sie beim Öffnen der Verpackung keinen Cutter oder ähnliche scharfe Gegenstände, um Kratzer am Gerät zu vermeiden.

Legen Sie während der Montage eine weiche Unterlage unter die Bauteile, um ebenfalls Kratzer und Beschädigungen zu vermeiden.

Werkzeuge werden benötigt.

GRILLSPIESS AUSPACKEN

SICHERHEITSHINWEISE

- Trotz sorgfältiger Verarbeitung aller Einzelteile, können einzelne Bauteile scharfkantig sein. Tragen Sie deshalb Sicherheitshandschuhe um Schnittverletzungen zu vermeiden.
- Lebensgefahr durch Ersticken/Verschlucken. Halten Sie das Verpackungsmaterial von Kindern fern und entsorgen Sie es sofort. Bewahren Sie auch Kleinteile außerhalb von deren Reichweite auf.

BENÖTIGTES WERKZEUG/HILFSMITTEL

TEILEBESCHREIBUNG

Nr.	Beschreibung	Menge
1	AC Motor und DC Motor inkl. Netzteil	1
2	Motorhalterung	1
3	Spießhalterung	1
4	Fleischklammer	2
5	Feststellschraube	3
6	Unterlegscheibe	8
7	Mutter	4

Nr.	Beschreibung	Menge
8	Schraube	4
9	Grillspießantriebswelle	1
10	Zentrierring mit und ohne Gewinde	2
11	Spießhalterung	1
12	Feststellring	1
13	Gegengewicht	1
14	Handgriff	1

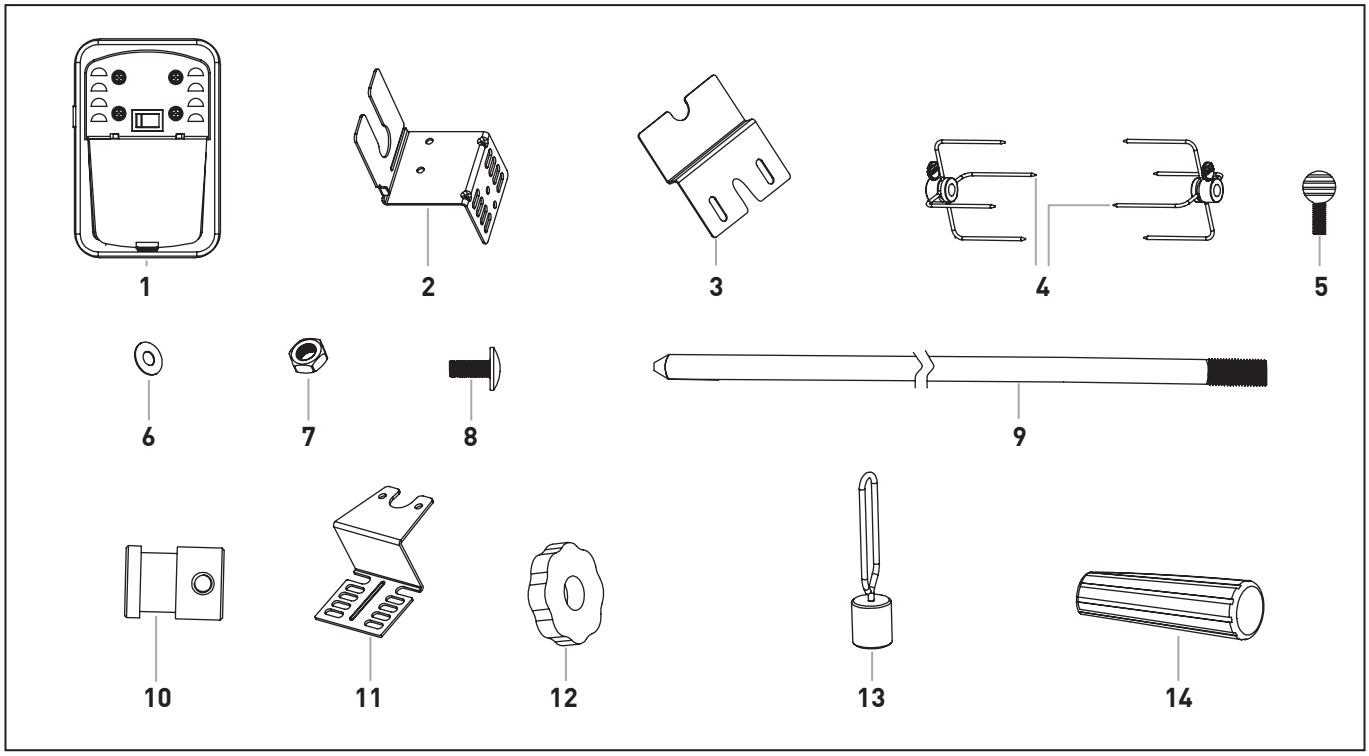

GRILLSPIESS MONTIEREN

SICHERHEITSHINWEISE

- Trotz sorgfältiger Verarbeitung aller Einzelteile, können einzelne Bauteile scharfkantig sein. Tragen Sie deshalb Sicherheitshandschuhe um Schnittverletzungen zu vermeiden.
- Entfernen Sie vor Beginn der Montage alle Verpackungsmaterialien und Schutzfolien von den Einzelteilen.
- Lebensgefahr durch Ersticken/Verschlucken. Halten Sie das Verpackungsmaterial von Kindern fern und entsorgen Sie es sofort. Bewahren Sie auch Kleinteile außerhalb von deren Reichweite auf.

BENÖTIGTES WERKZEUG/HILFSMITTEL

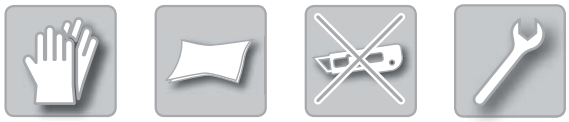

MONTAGEABLAUF FÜR DEN MONROE 3 S TURBO, MONROE 3SIK TURBO, MONROE 4 IK TURBO

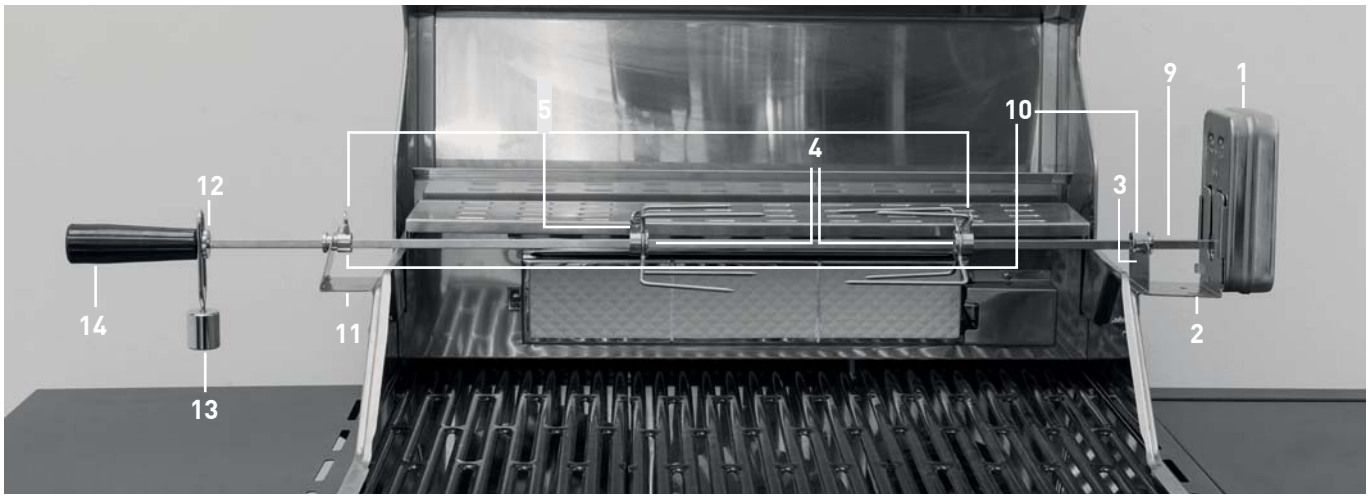

Abbildung MONROE 3 SIK TURBO

Bitte entnehmen Sie bei größeren Platzbedarf den Warmhalterost.

Nr.	Abbildung	Menge
5		1
9		1
10		1
12		1
13		1
14		1

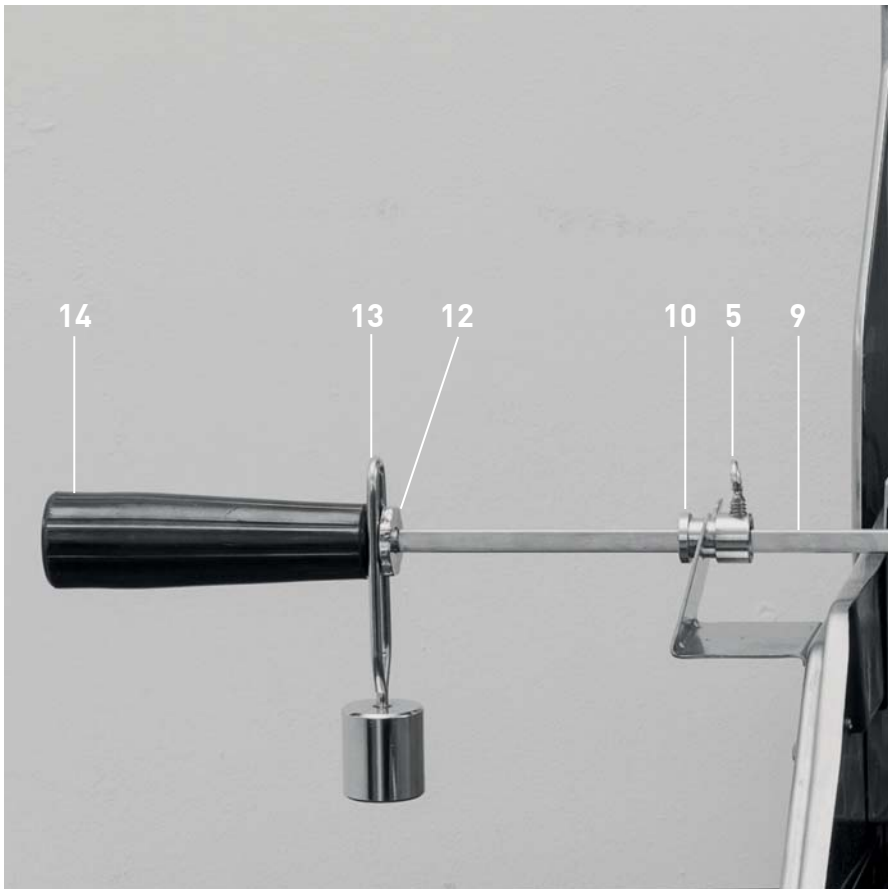

Nr.	Abbildung	Menge
4		2
5		2

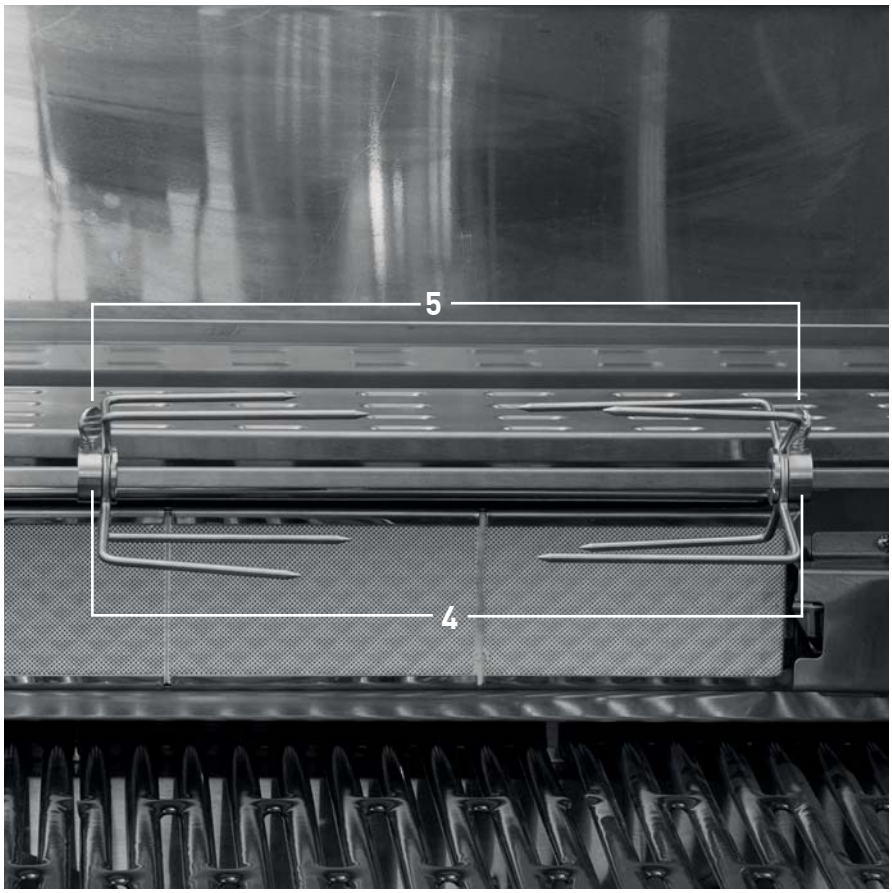

Nr.	Abbildung	Menge
1		1
2		1
3		1
10		1
6		4
7		2
8		2

Nr.	Abbildung	Menge
11		1
6		4
7		2
8		2

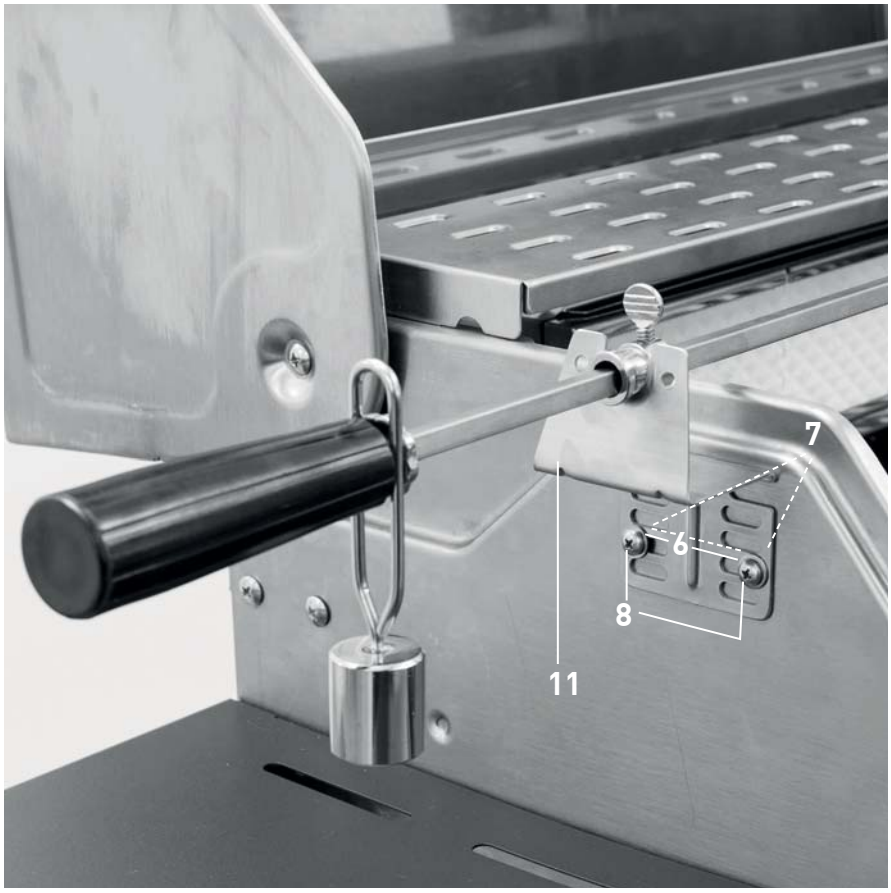

MONTAGEABLAUF FÜR DEN KANSAS BLACK 3 K TURBO

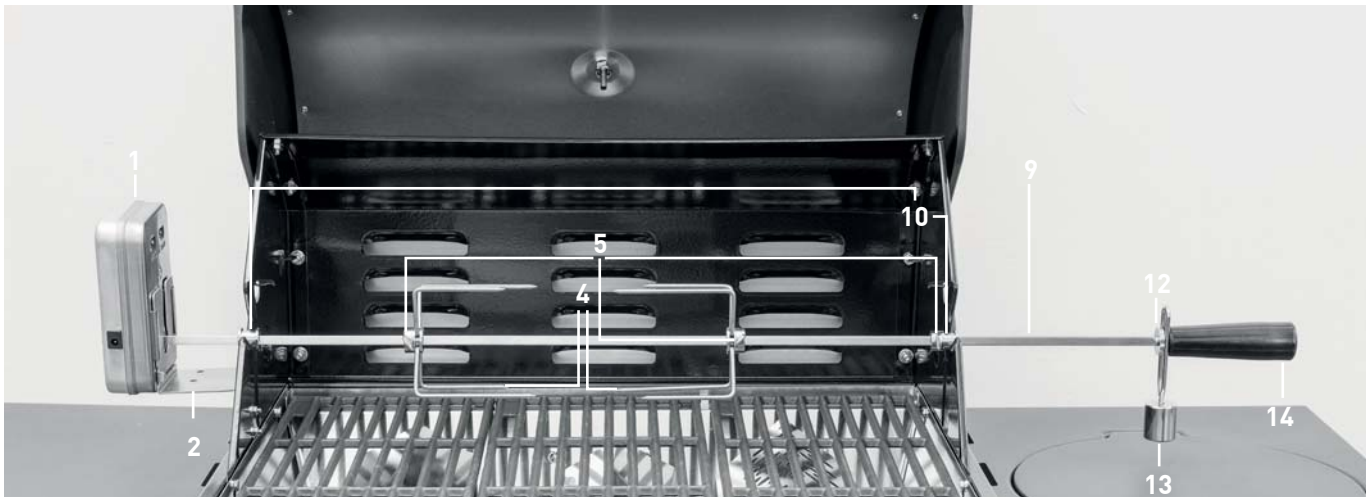

Abbildung KANSAS BLACK 3 K TURBO

Achtung:
Zur Benutzung des Grillspießes, ist der Warmhalterost zu entnehmen.

Nr.	Abbildung	Menge
5		1
9		1
10		1
12		1
13		1
14		1

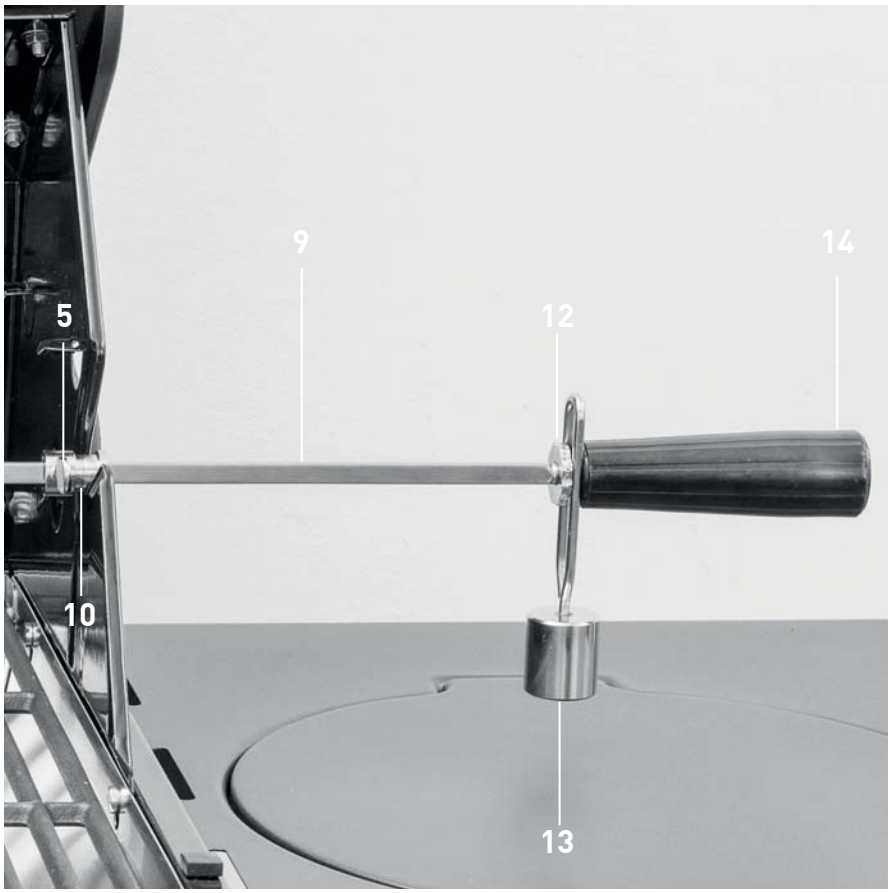

Nr.	Abbildung	Menge
4		2
5		2

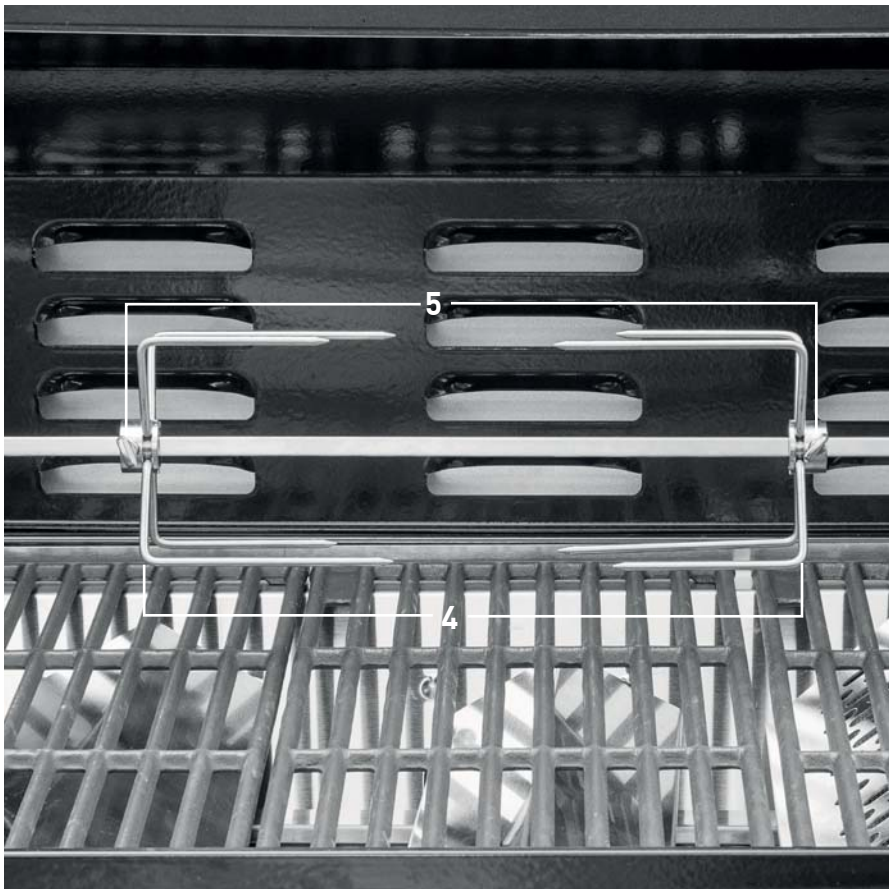

Nr.	Abbildung	Menge
1		1
2		1
10		1
6		4
7		2
8		2

MONTAGEABLAUF FÜR DEN KANSAS 3 SIK TURBO

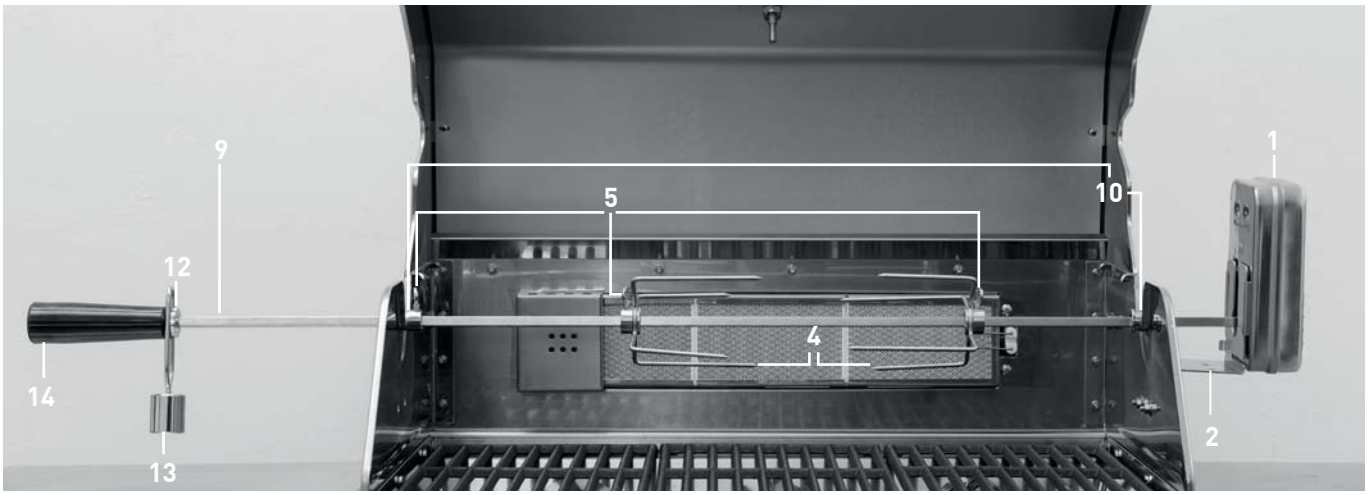

Abbildung KANSAS 3 SIK TURBO

Achtung:
Zur Benutzung des Grillspießes, ist der Warmhalterost zu entnehmen.

01

Nr.	Abbildung	Menge
5		1
9		1
10		1
12		1
13		1
14		1

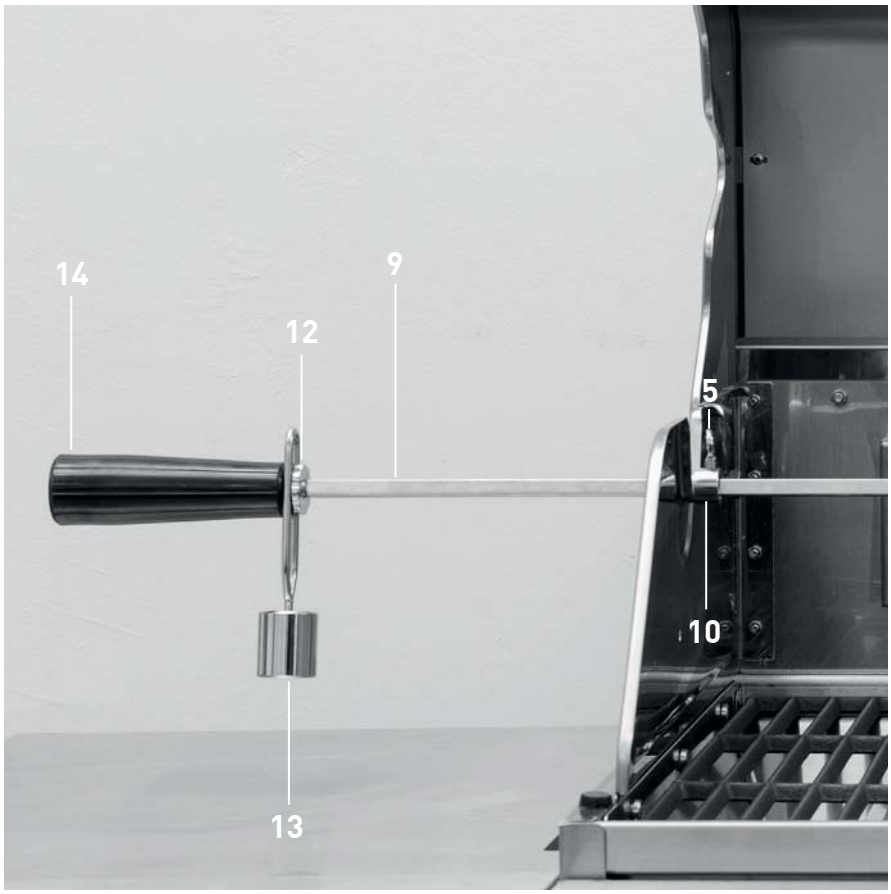

Nr.	Abbildung	Menge
4		2
5		2

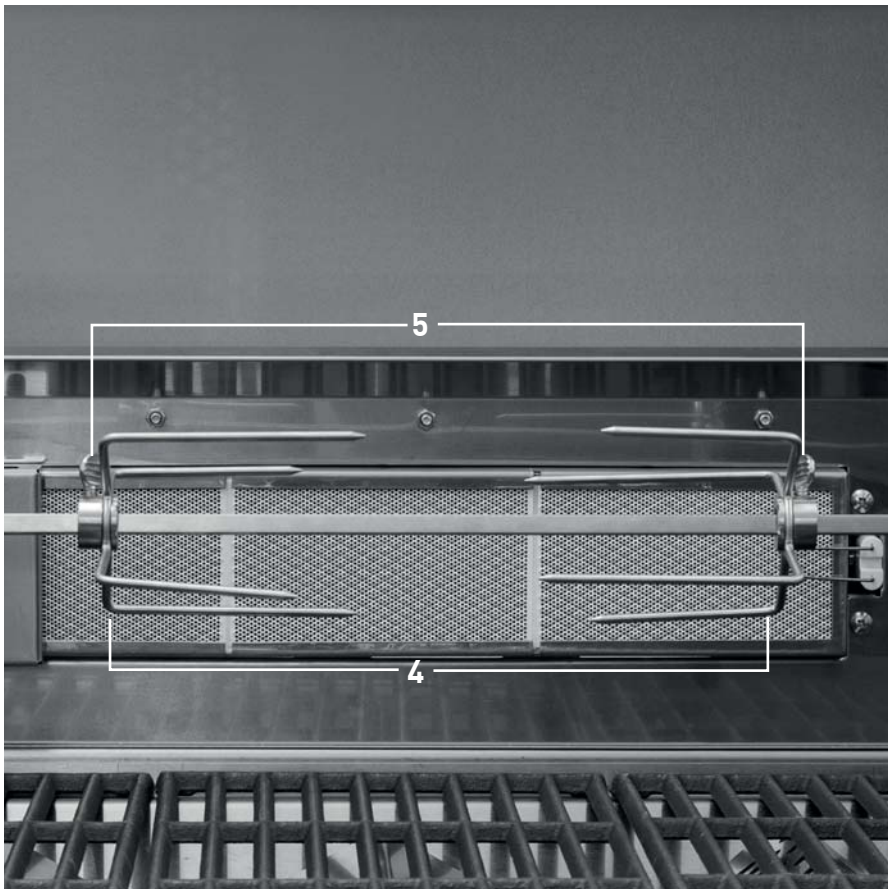

02

Nr.	Abbildung	Menge
1		1
2		1
10		1
6		2
8		2

Nr.	Abbildung	Menge
6		2
7		2

GRILLSPIESS BETREIBEN

SICHERHEITSHINWEISE

Der Infrarotbrenner darf nicht zur gleichen Zeit, wie die anderen Brenner, verwendet werden.

Solange der Grillspieß in Verwendung ist, darf der Kocher nicht verwendet werden.

BETREIBEN

Schließen Sie das Gerät an eine Steckdose an (alternativ kann der mitgelieferte Motor auch mit Batterien verwendet werden. 1,5 V (D) 2x; nicht im Lieferumfang). Schieben Sie eine der Fleisch-Zinken auf den Spieß.Danach zentrieren Sie die Speisen auf dem Spieß, die Sie zubereiten möchten. Um lose Fleischstücke oder Gemüse zu sichern niemals Nylon- oder Kunststoffschnüre verwenden. Sobald das Essen sicher ist, legen das spitze Ende der Stange in die Vorrichtung des Motors ein. Bei Bedarf entfernen Sie die Grillroste für mehr Platz. Schalten Sie den Netzschalter ein, um den Motor zu starten.

PFLEGE UND WARTUNG

Vergewissern Sie sich, dass der Motor ausgeschaltet ist. Entfernen Sie den Grillpieß und den Motor, wenn dieser nicht in Gebrauch ist. Nach Gebrauch reinigen Sie alle Metallteile mit einem feuchten Tuch und bewahren Sie ihr Grillspieß-Set an einem trockenen Ort auf.

FEHLERBEHEBUNG

Wenn die Stange nicht mit einer konstanten Geschwindigkeit rotiert überprüfen Sie die Position des Fleisches auf dem Spieß, um das Gewicht so einzustellen, dass es ausgewogen auf der Stange verteilt ist. Der Spieß kann auch durch Einstellen des Gegengewichts (*Teil 13) ausgeglichen werden.

GARANTIE/GARANTIENACHWEIS

Wir übernehmen für **2 Jahre** die **Garantie** auf Funktion des Gerätes. Voraussetzung für die Garantieleistung ist eine ordnungsgemäße Behandlung des Gerätes und ein offizieller Nachweis des Kaufdatums.

Die Garantie erlischt nach Ablauf der Garantiezeit oder sofort, wenn eigenständig Veränderungen am Gerät durchgeführt wurden. An Bauteilen, die vom Hersteller oder seinem Vertreter versiegelt wurden, dürfen keine Manipulationen durchgeführt werden!

Sollte Ihr Produkt trotz unserer Qualitätskontrollen einmal einen Defekt aufweisen, dann bringen Sie es bitte nicht zurück zum Einzelhändler, sondern setzen Sie sich direkt mit Enders in Verbindung. So können wir eine schnelle Reklamationsbearbeitung gewährleisten. Nutzen Sie hierfür das hinterlegte Serviceformular auf unserer Internetseite.

Serviceformular:
http://www.enders-germany.com/de/service/

Kaufbeleg anheften

Bitte ausfüllen und Garantiekarte sowie Kaufbeleg für Rückfragen aufbewahren!

Modellname

Artikelnummer Hersteller

Seriennummer (siehe Rückseite Gerät)

Kaufdatum

Kaufort

Enders Colsman AG
Brauck 1
58791 Werdohl

Zur Produktverbesserung behalten wir uns farbliche und technische Änderungen vor.

www.enders-germany.com

Stand 01.12.2016